Módulos Smart

Smart 1 canal mono

Módulo smart para conexão com controles e sensores smart.

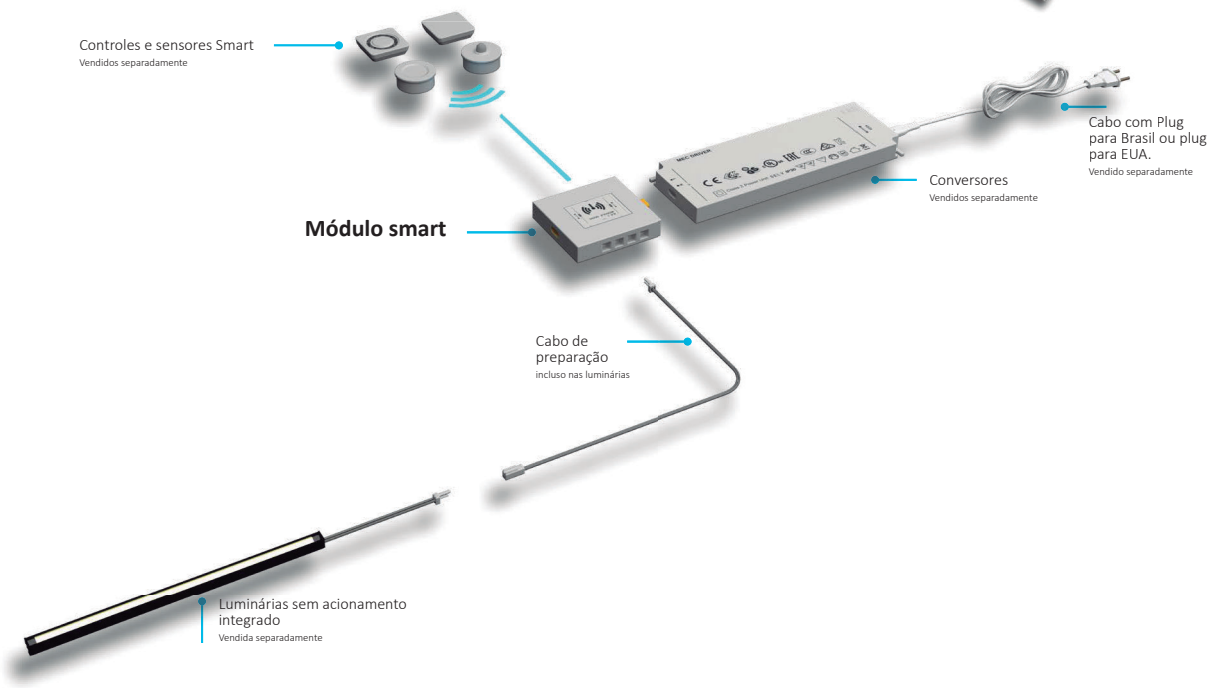

Dimensões

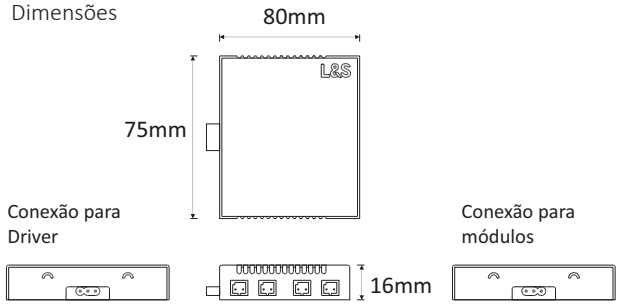

Parâmetros

POTÊNCIA MÁXIMA DE OPERAÇÃO 120 W
POTÊNCIA MÁXIMA POR SAÍDA 72 W

24V

CONEXÃO DE 1 A 8 LUMINÁRIAS

RESPEITANDO A POTÊNCIA MÁXIMA DE OPERAÇÃO DO MÓDULO E DO CONVERSOR.

Saiba mais

Aponte a câmera do celular

Manual de montagem

Vídeo técnico

Guia de pedido

CÓDIGO

44415